Montageanleitung / assembly guide
ecoline push3 Umrüstsatz
(Höhenausgleich / height adjustment)

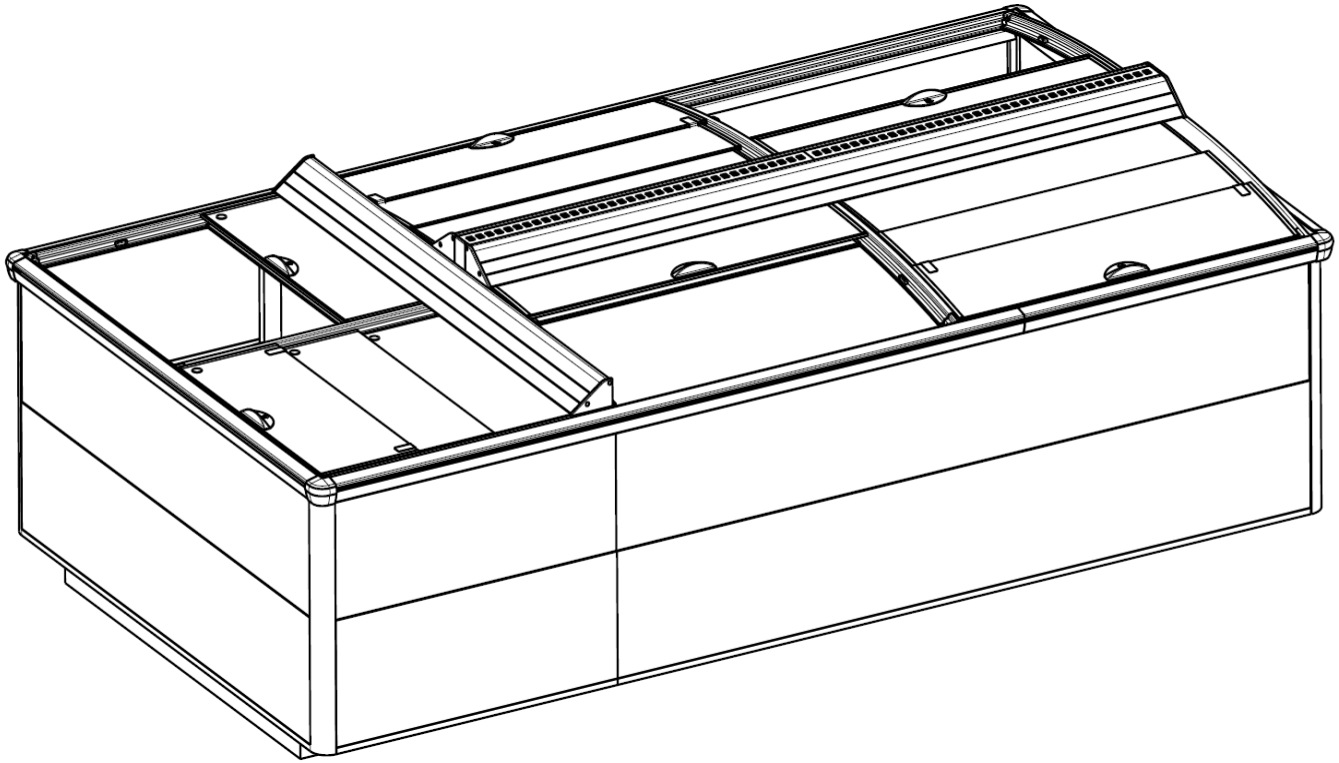

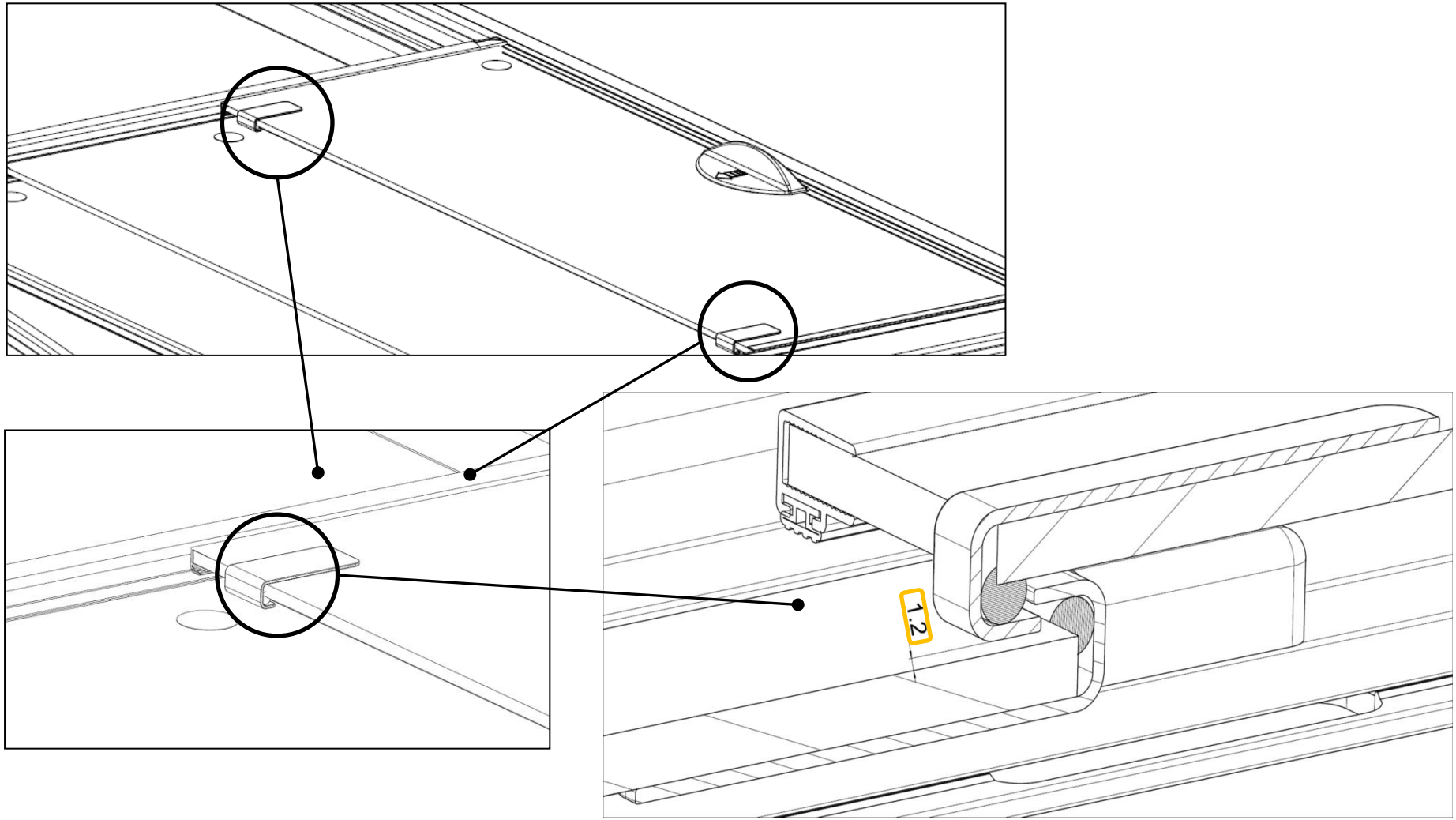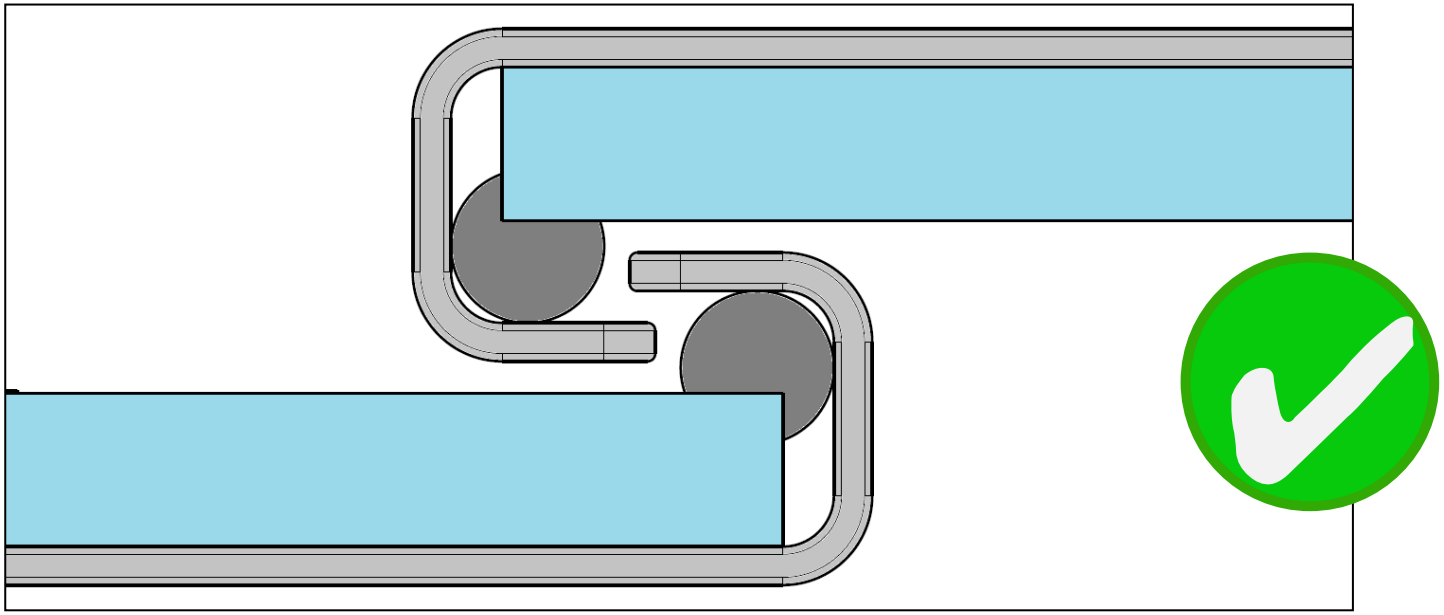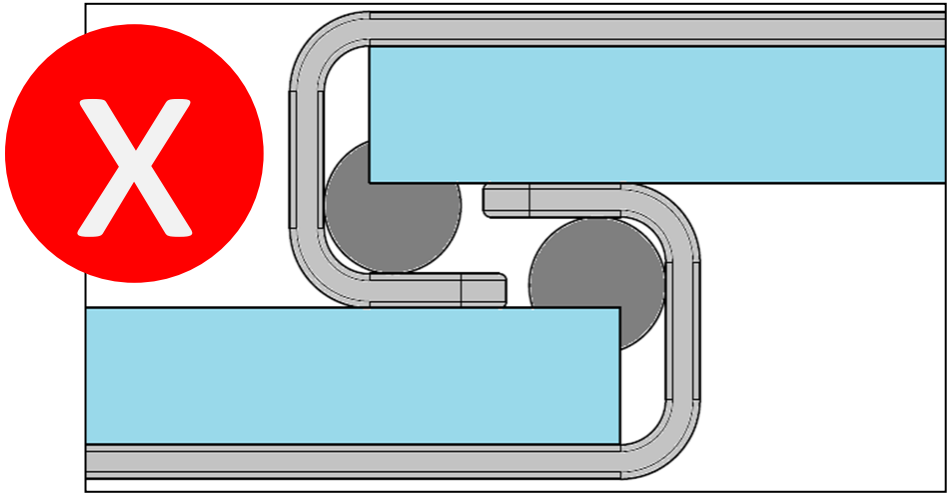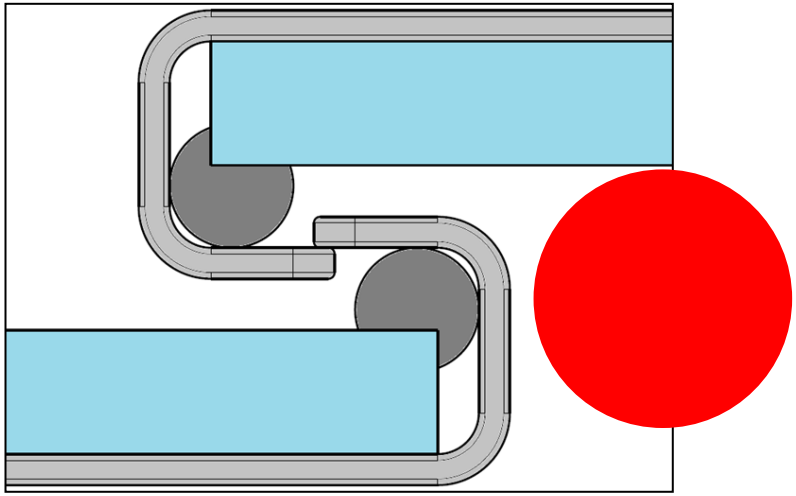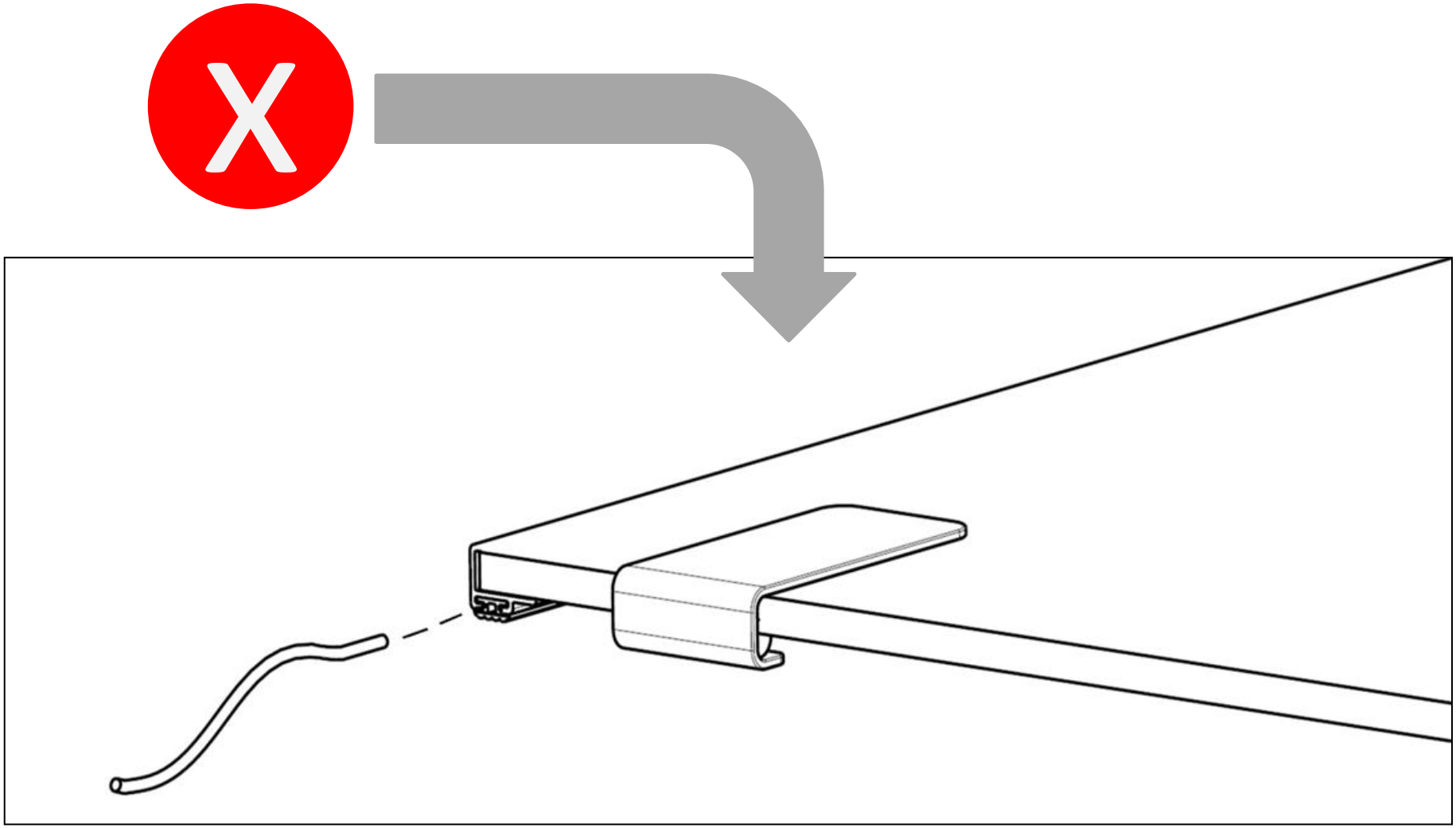
1.2